A	
	kruszywo mineralne 0 /8mm - miał granitowy gr. 3cm
	warstwa dynamiczna 0 /16mm - grys granitowy gr. 5cm
	podbudowa-kruszywo łamane granitowe 0 /31,5mm gr.12cm
	podsypka piaskowa gr. 15cm

Ścieżka z nawierzchni mieralnej
skala 1:20

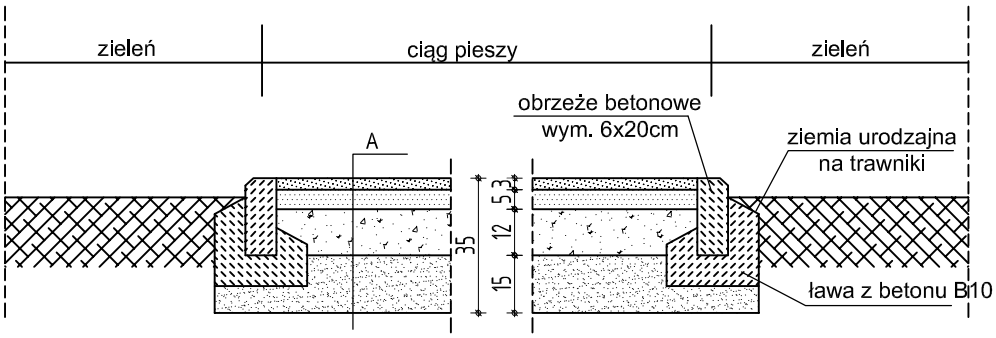

B	
	kostka granitowa gr. 4/6 cm
	podsypka cementowo-piaskowa 1:4 gr. 5cm
	podbudowa-kruszywo łamane 0/31,5mm gr.15cm
	podsypka piaskowa gr. 15cm

Nawierzchnia z kostki granitowej 4/6cm
skala 1:20

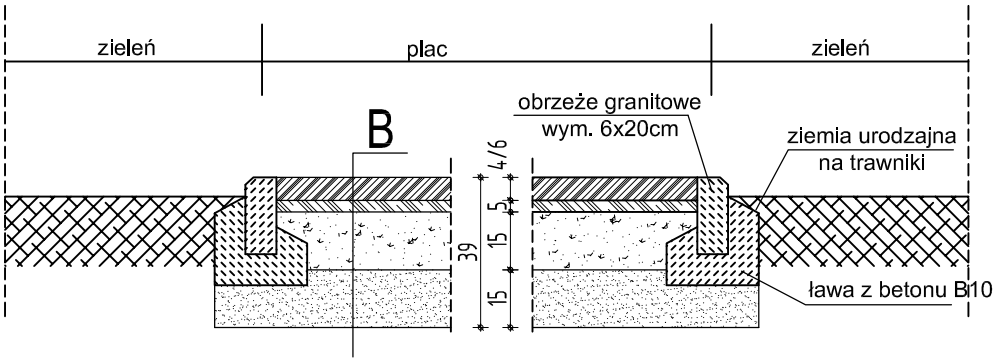

ata
ata
ata
ata
ata
ata
ata
ata

PRACOWNIA PROJEKTOWA

mgr inż. MIROSŁAW SOCZYŃSKI
BIURO:
59-800 LUBAŃ
UL. CMENTARNA 1
tel./fax: (0-75) 721 49 92
tel. (0-75) 721 00 31
tel. 0-602 256 428
tel. 0-606 620 834
pp_ata@poczta.onet.pl

STADIUM OPRACOWANIA: PROJEKT BUDOWLANY

ZAMIERZENIE BUDOWLANE: Przebudowa parku przy mauzoleum Wollerów w Smolniku

INWESTOR: Gmina Leśna
59-820 Leśna, ul. Rynek 19

NAZWA / ADRES OBIEKTU: Park przy mauzoleum Wollerów w Smolniku
działka nr 232/19, obr. 0009 Smolnik

TYTUŁ RYSUNKU: PRZEKROJE PRZEZ NAWIERZCHNIE

BRANŻA: ARCHITEKTURA / KONSTRUKCJA

PROJEKTANT: mgr inż. MIROSŁAW SOCZYŃSKI
DOŚ/BO/0164/01 nr upr.: 2631/94 UW JG, 19/96

OPRACOWAŁ: mgr inż. arch. ELŻBIETA SUCHCICKA
DS/0685, nr upr.: 2137/90
mgr inż. arch. IRMA STEFANOWICZ
mgr inż. GRAŻYNA POLANICA

SPRAWDZIŁ: mgr inż. arch. ARTUR BIEŃ
DS/0072 nr upr.: 2723/94

NR RYSUNKU: R-1

SKALA: 1:20

DATA: 08-2017